KSH Hadzhidimitrov
КСХ-Хаджидимитров ЕООД София, кв.Враждебна, ул. 3-та, 4 тел.: 02/ 943 45 34 www.obkov.com /e-mail: office@obkov.com

# Чекмедже DWD XP със страници H95 мм

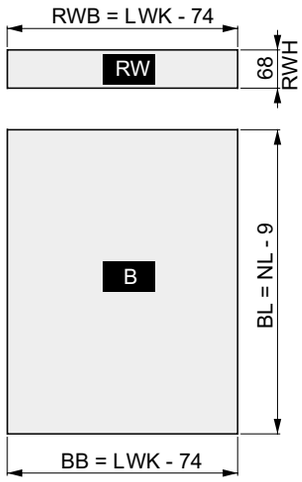


Изрязване за 16 мм плоскост

- Практично стандартно чекмедже за всички приложения
- Вграден реглаж настрани и по височина, заключващ винт
- Предпазна защита при транспорт
- Обработка на дъното не се изисква
- Идентична ширина на долните и задните панели
- Напълно синхронизирано плъзгане, без да спира по средата
- Отлични експлоатационни характеристики
- Максимална странична стабилност
- Вградено плавно затваряне
- Товароносимост 40 кг

Комплекта включва:
- 2 броя двустенни царги с височина 95 мм
- 2 броя плъзгачи с вградено плавно с товароносимост 40 кг
- 2 броя декоративни капачки
- 2 броя държачи за заден дървен гръб
- 2 броя държачи за чело

Минимални вътрешни размери на шкафа за монтаж на DWD XP H95

| | |
|---|---|
| MET | Минимална монтажна дълбочина |
| NL | Номинална дължина плъзгач |
| LWK | Вътрешна ширина на шкафа |
| RWB | Ширина заден панел |
| RWH | Височина заден панел |

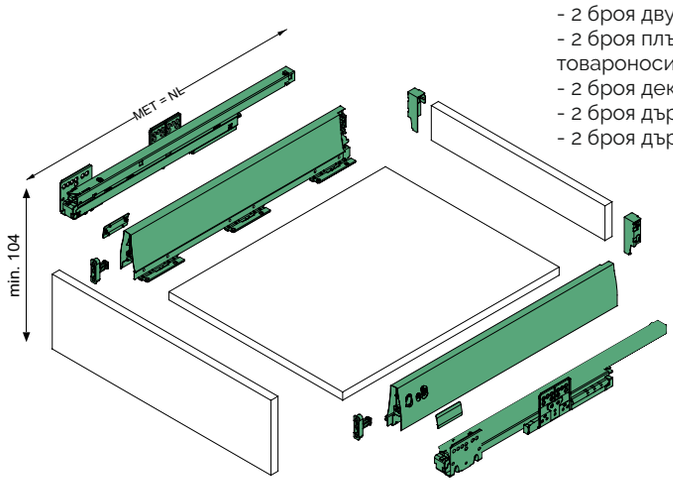


| Дължина | Код | Вид плъзгач | Товароноси-мост | Плавно | PUSH TO OPEN | Цвят | Цена с ДДС |
|---|---|---|---|---|---|---|---|
| 450 | DWD XP H95-450GR | **Пълно изтегляне** | **40 кг** | вградено | не | сиво | 47.35 лв |
| 500 | DWD XP H95-500GR | **Пълно изтегляне** | **40 кг** | вградено | не | сиво | 45.82 лв |
| 550 | DWD XP H95-550GR | **Пълно изтегляне** | **40 кг** | вградено | не | сиво | 54.81 лв |
| - | - | - | - | - | - | - | - |
| 450 | DWD XP H95-450WT | **Пълно изтегляне** | **40 кг** | вградено | не | бяло | 47.35 лв |
| 500 | DWD XP H95-500WT | **Пълно изтегляне** | **40 кг** | вградено | не | бяло | 45.82 лв |

KSH Hadzhidimitrov
КСХ-Хаджидимитров ЕООД София, кв.Враждебна, ул. 3-та, 4 тел.: 02/ 943 45 34 www.obkov.com /e-mail: office@obkov.com

G*GRASS

# Чекмедже DWD XP със страници H95 мм и правоъгълни рейлинги

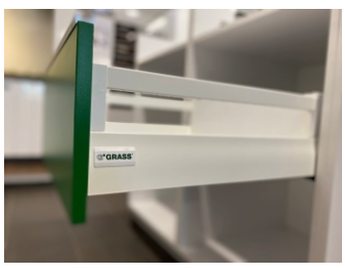

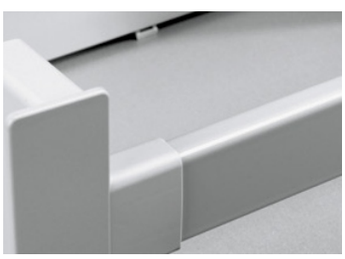

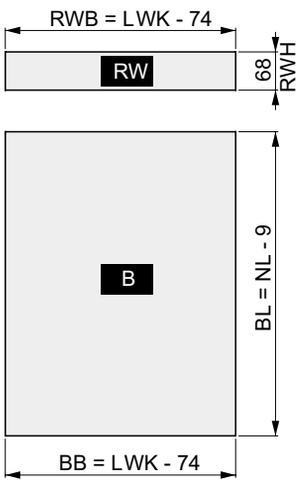


Изрязване за 16 мм плоскост

- Практично стандартно чекмедже за всички приложения
- Вграден реглаж настрани и по височина, заключващ винт
- Предпазна защита при транспорт
- Обработка на дъното не се изисква
- Идентична ширина на долните и задните панели
- Напълно синхронизирано плъзгане, без да спира по средата
- Отлични експлоатационни характеристики
- Максимална странична стабилност
- Вградено плавно затваряне
- Товароносимост 40 кг
- Реглаж на ъгъла на наклон посредством рейлинга

Минимални вътрешни размери на шкафа за монтаж на DWD XP H95R

| | |
|---|---|
| MET | Минимална монтажна дълбочина |
| NL | Номинална дължина плъзгач |
| LWK | Вътрешна ширина на шкафа |
| RWB | Ширина заден панел |
| RWH | Височина заден панел |

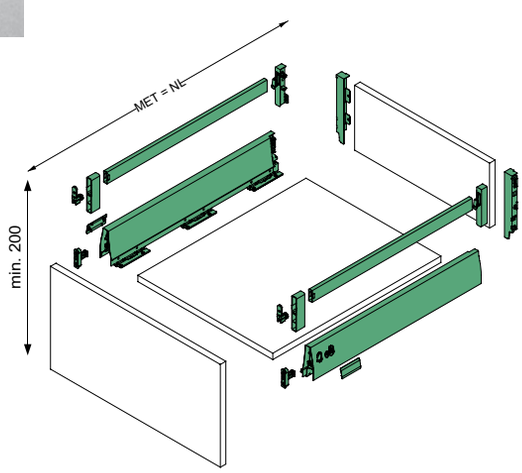


Комплекта включва:
- 2 броя двустенни царги с височина 95 мм
- 2 броя плъзгачи с вградено плавно с товароносимост 40 кг
- 2 броя държачи за чело
- 2 броя декоративни капачки
- 2 броя държачи за заден дървен гръб
- 1 комплект ляв и десен правоъгълен рейлинг с крепежи

| Дължина | Код | Вид плъзгач | Товароноси-мост | Плавно | PUSH TO OPEN | Цвят | Цена с ДДС |
|---|---|---|---|---|---|---|---|
| 450 | DWD XP H95R-450AL | **Пълно изтегляне** | **40 кг** | вградено | не | сиво | 60,04 лв |
| 500 | DWD XP H95R-500AL | **Пълно изтегляне** | **40 кг** | вградено | не | сиво | 59.47 лв |
| 550 | DWD XP H95R-550AL | **Пълно изтегляне** | **40 кг** | вградено | не | сивой | 70,05 лв |
| - | - | - | - | - | - | - | - |
| 450 | DWD XP H95R-450WT | **Пълно изтегляне** | **40 кг** | вградено | не | бяло | 59,66 лв |
| 500 | DWD XP H95R-500WT | **Пълно изтегляне** | **40 кг** | вградено | не | бяло | 59.47 лв |

KSH Hadzhidimitrov
КСХ-Хаджидимитров ЕООД София, кв.Враждебна, ул. 3-та, 4 тел.: 02/ 943 45 34 www.obkov.com /e-mail: office@obkov.com

G*GRASS

# DWD XP със страници H95 мм

- Практично стандартно чекмедже за всички приложения
- Вграден реглаж настрани и по височина, заключващ винт
- Предпазна защита при транспорт
- Обработка на дъното не се изисква
- Идентична ширина на долните и задните панели
- Напълно синхронизирано плъзгане, без да спира по средата
- Отлични експлоатационни характеристики
- Максимална странична стабилност
- Вградено плавно затваряне
- Товароносимост 40 кг

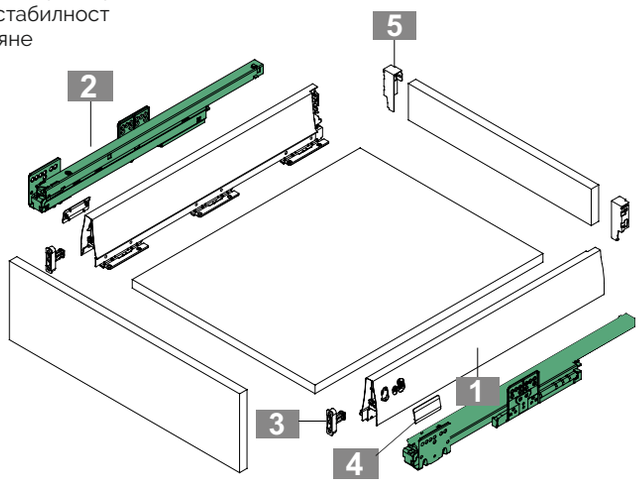


## ИНФОРМАЦИЯ ЗА ПОРЪЧКА (1+2+2x3+2x4)+5

### 1 DWD XP страници H95
**К-т: една лява, една дясна**

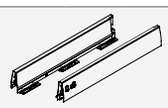

| NL | Сиво | | Бяло | | Камък | | | | | | | |
|---|---|---|---|---|---|---|---|---|---|---|---|---|
| | Код: | Цена | Код: | Цена | Код: | | | | | | | |
| 275 | | | | | | | | | | | | |
| 300 | | | | | | | | | | | | |
| 350 | | | | | | | | | | | | |
| 400 | | | | | | | | | | | | |
| 450 | **003-F090 075 248 211** | 17,15лв | **003-F090 136 043 211** | 17,15лв | | | | | | | | |
| 500 | **003-F090 075 257 211** | 16,90лв | **003-F090 136 046 211** | 16,90лв | | | | | | | | |
| 550 | **003-F090 075 266 211** | 20,27лв | | | | | | | | | | |
| 600 | | | | | | | | | | | | |
| 650 | | | | | | | | | | | | |

### 2 DWD XP плъзгач пълно изтегляне, 40 кг, Плавно затваряне
**К-т: един ляв, един десен**

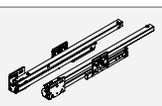

| NL | Код: | Цена | |
|---|---|---|---|
| 275 | | | |
| 300 | | | |
| 350 | | | |
| 400 | | | |
| 450 | **003-F091 075 476 211** | 23,89лв | |
| 500 | **003-F091 075 477 211** | 23.83лв | |
| 550 | **003-F091 075 478 211** | 28,23лв | |

### 3 Преден държач
**На брой: използва се за ляв и десен**

| Описаниеn | Код: | |
|---|---|---|
| | | |
| | | |
| За фиксиране с винт | **003-F092 083 116 239** | 0,62лв |

### 4 Капачки с надпис GRASS
**На брой: използва се за лява и дясна**

| Сиво | | Бяло | |
|---|---|---|---|
| Код: | Цена: | Код: | Цена: |
| **003-F092 066 573 251** | 0.44лв | **003-F092 083 130 251** | 0.44лв |

### 5 Клипс за H86 за дървен заден панел
**К-т: един ляв, един десен**

| | Сиво | | Бяло | | Камък | | | | | | | |
|---|---|---|---|---|---|---|---|---|---|---|---|---|
| | Код: | Цена: | Код: | PU | Код: | | | | | | | |
| | **003-F092** 082 **925 523** | 4,19лв | **003-F092** 082 **928 523** | 4,19лв | | | | | | | | |

KSH Hadzhidimitrov
КСХ-Хаджидимитров ЕООД София, кв.Враждебна, ул. 3-та, 4 тел.: 02/ 943 45 34 www.obkov.com /e-mail: office@obkov.com

G*GRASS

# DWD XP със страници H95 мм

## ИНФОРМАЦИЯ ЗА МОНТАЖ

Всички размери са в милиметри

### Монтажни размери

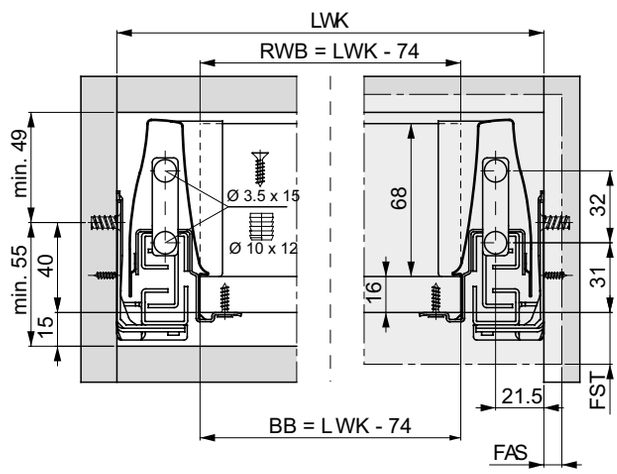


### Изрязване за 16 мм плоскост

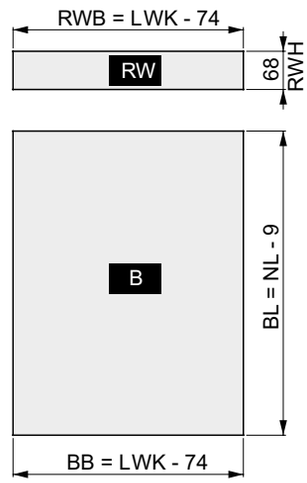


### Изглед

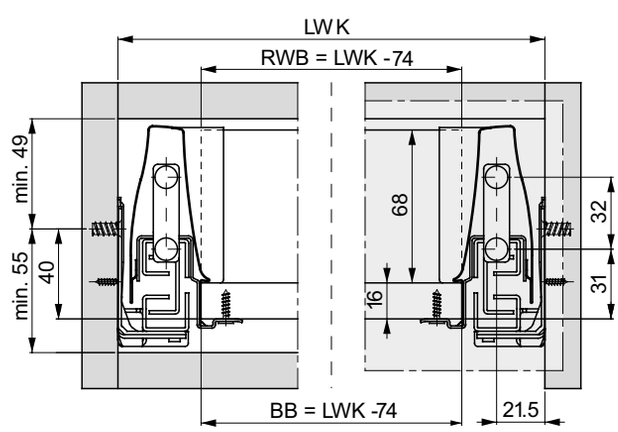


### Фиксиране на плъзгач пълно изтегляне

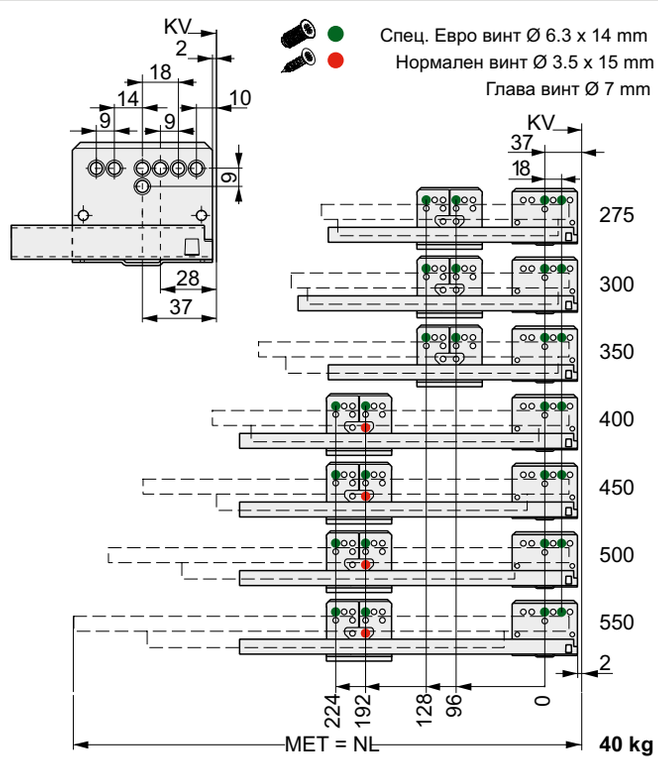


## ЛЕГЕНДА

| | | | | | |
|---|---|---|---|---|---|
| B | Долен панел | FST | Припокриване отпред | NL | Номинална дължина |
| BB / BL | Ширина дъно / Дължина дъно | KV | Преден ръб на шкафа | RW | Заден панел |
| EB | Конструкт. ширина | LWK | Вътрешна ширина на шкафа | RWB | Ширина заден панел |
| FAS | Припокриване, страница | MET | Минимална монтажна дълб. | RWH | Височина заден панел |

KSH Hadzhidimitrov
КСХ-Хаджидимитров ЕООД София, кв.Враждебна, ул. 3-та, 4 тел.: 02/ 943 45 34 www.obkov.com /e-mail: office@obkov.com

GRASS

# DWD XP със страници H95 мм и правоъгълни рейлинги

- Регулиране на ъгъла на наклона с помощта на рейлинга
- Силен преден държач

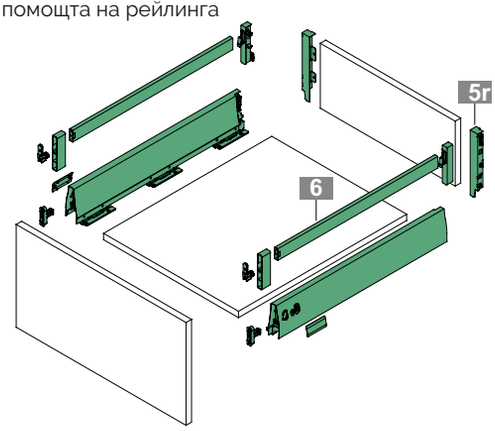


## ИНФОРМАЦИЯ ЗА ПОРЪЧКА (1+2+2x3+2x4)+5r+6

### 1 DWD XP страници H95
**К-т: една лява, една дясна**

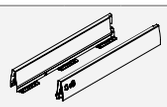

| NL | Сиво | | Бяло | | Камък | | | | | | | |
|---|---|---|---|---|---|---|---|---|---|---|---|---|
| | Код: | Цена | Код: | Цена | Код: | | | | | | | |
| 275 | | | | | | | | | | | | |
| 300 | | | | | | | | | | | | |
| 350 | | | | | | | | | | | | |
| 400 | | | | | | | | | | | | |
| 450 | **003-F090 075 248 211** | 17,15лв | **003-F090 136 043 211** | 17,15лв | | | | | | | | |
| 500 | **003-F090 075 257 211** | 16.90лв | **003-F090 136 046 211** | 16.90лв | | | | | | | | |
| 550 | **003-F090 075 266 211** | 20,27лв | | | | | | | | | | |
| 600 | | | | | | | | | | | | |
| 650 | | | | | | | | | | | | |

### 2 DWD XP плъзгач пълно изтегляне, 40 кг, Плавно затваряне
**К-т: един ляв, един десен**

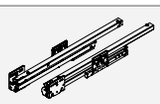

| NL | Код: | Цена | |
|---|---|---|---|
| 275 | | | |
| 300 | | | |
| 350 | | | |
| 400 | | | |
| 450 | **003-F091 075 476 211** | 23,89лв | |
| 500 | **003-F091 075 477 211** | 23.83лв | |
| 550 | **003-F091 075 478 211** | 28,23лв | |

### 3 Преден държач
**На брой: използва се за ляв и десен**

| Описание | Код: | |
|---|---|---|
| За фиксиране с винт | **003-F092 083 116 239** | 0.62лв |

### 4 Капачки с надпис GRASS
**На брой: използва се за лява и дясна**

| Сиво | | Бяло | |
|---|---|---|---|
| Код: | Цена | Код: | Цена |
| **003-F092 066 573 251** | 0.44лв | **003-F092 083 130 251** | 0.44лв |

### 5r Клипс H182 за дървен заден панел
**К-т: един ляв, един десен**

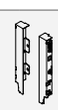

| | Сиво | | Бяло | | Камък | | | | | | | |
|---|---|---|---|---|---|---|---|---|---|---|---|---|
| | Код: | Цена: | Код: | Цена: | Art.-no. | PU | | | | | | |
| | **003-F092 082 943 523** | 5,67лв | **003-F092 082 946 223** | 5.67лв | | | | | | | | |

### 6 Правоъгълни рейлинги с фиксиране с винтове
**К-т: Рейлинг, клипс (преден/заден) и капачка, един ляв, един десен**

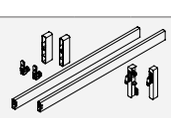

| NL | Сиво | | Бяло | | Stone | | | | | | | |
|---|---|---|---|---|---|---|---|---|---|---|---|---|
| | Код: | Цена: | Код: | Цена: | Art.-no. | PU | | | | | | |
| 400 | | | | | | | | | | | | |
| 450 | **003-F092 077 410 507** | 12,01лв | **003-F092 072 184 507** | 12,01лв | | | | | | | | |
| 500 | **003-F092 077 411 507** | 12,16лв | **003-F092 072 185 507** | 12,16лв | | | | | | | | |
| 550 | **003-F092 077 412 507** | 14,20лв | | | | | | | | | | |

KSH Hadzhidimitrov
КСХ-Хаджидимитров ЕООД София, кв.Враждебна, ул. 3-та, 4 тел.: 02/ 943 45 34 www.obkov.com /e-mail: office@obkov.com

G*GRASS

# DWD XP със страници H95 мм и правоъгълни рейлинги

## ИНФОРМАЦИЯ ЗА МОНТАЖ

Всички размери са в милиметри

### Монтажни размери

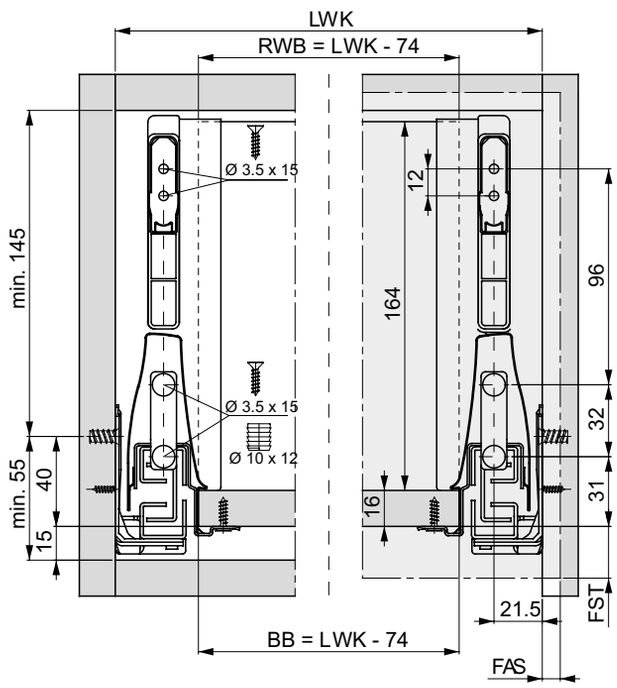


### Изрязване за 16 мм плоскост

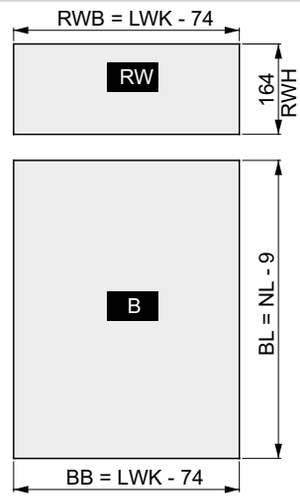


### Преден наклон, реглаж

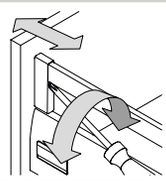

### Фиксиране на плъзгач пълно изтегляне

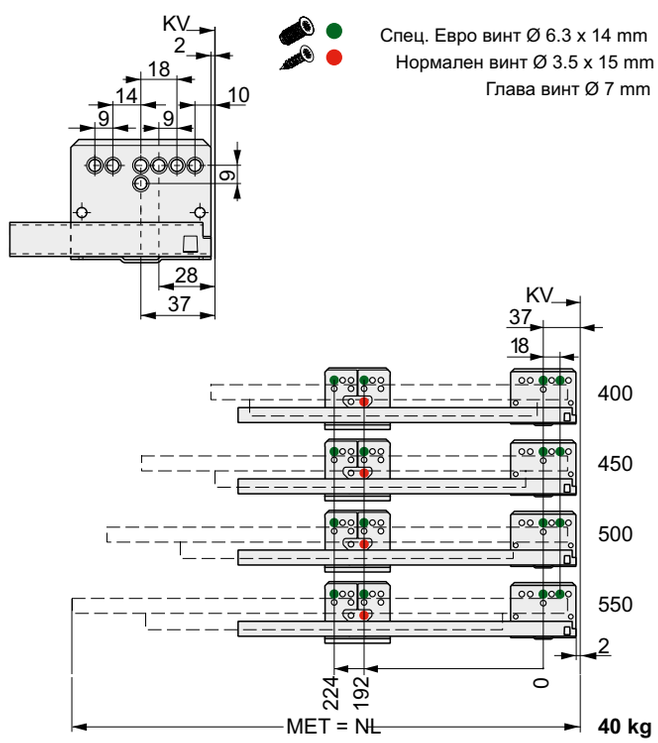


## ЛЕГЕНДА

| | | | | | |
|---|---|---|---|---|---|
| B | Долен панел | FST | Припокриване отпред | NL | Номинална дължина |
| BB / BL | Ширина дъно / Дължина дъно | KV | Преден ръб на шкафа | RW | Заден панел |
| EB | Конструкт. ширина | LWK | Вътрешна ширина на шкафа | RWB | Ширина заден панел |
| FAS | Припокриване, страница | MET | Минимална монтажна дълб. | RWH | Височина заден панел |